COPOPALHINHAS

FICHA TÉCNICA DO PRODUTO

HOS256.66 | CAIXA EM CARTÃO NANO-MICRO 2 L

Cartão nano-micro natural | 23 × 13 × 8 cm | 25,07 g/unidade

VER PRODUTO NO WEBSITE



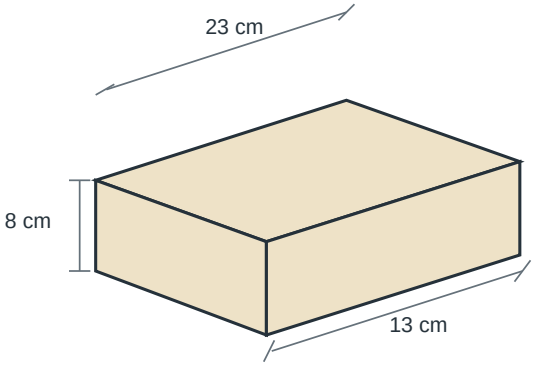

Esquema ilustrativo - não à escala

PRODUTO UNITÁRIO

Material	**Cartão nano-micro**	Cor	**Natural**
Dimensões	**23 × 13 × 8 cm**	Peso unitário	**25,07 g**
Capacidade	**2 L**	Código material	**PAP 20**

PACOTE

Unidades	**50**	Dimensões	**20 × 36 × 12 cm**
Peso bruto	**1,75 kg**	Volume	**0,0086400 m³**
Código embalagem	**LDPE 4**		

CAIXA

Unidades	**300**	Pacotes por caixa	**6**
Dimensões	**39,5 × 57,5 × 26 cm**	Peso bruto	**10,50 kg**
Volume	**0,0590525 m³**	Código embalagem	**PAP 20**

PALETE

Caixas por fiada	**4**	Caixas por palete	**20**
Configuração	**4 × 5**	Peso total	**234,00 kg**
Dimensões	**120 × 80 × 164 cm**	Tipo	**E159**

UTILIZAÇÃO, AMBIENTE E CONFORMIDADE

Reciclável e biodegradável; certificação do produto FSC Mix Credit.
Temperatura de utilização: -18 °C a +70 °C.
Conservação térmica ensaiada: até 2 h 30 min (quente e frio).
Produto declarado isento de PFAS; conformidade com (CE) 1935/2004, REACH (CE) 1907/2006 e boas práticas de fabrico (CE) 2023/2006.
Para condições de contacto alimentar, consultar declaração de conformidade.