COPOPALHINHAS

FICHA TÉCNICA DO PRODUTO

SACO DE PAPEL KRAFT COM ASAS - 21,5 x 18 x 8 CM

REFERÊNCIA: HOS222.11

VER PRODUTO ONLINE

FOTOGRAFIA DO PRODUTO



DESENHO TÉCNICO COTADO

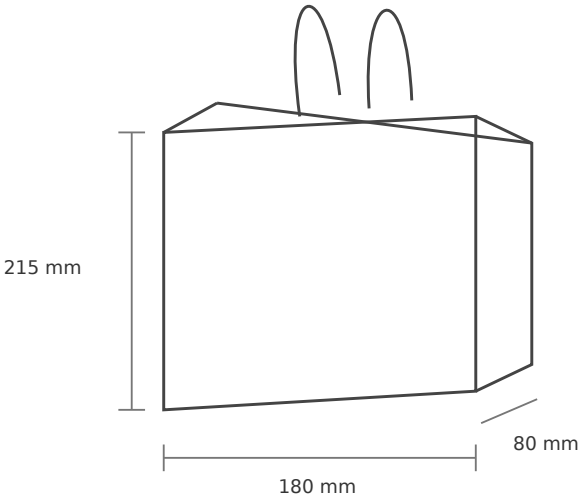

Esquema ilustrativo baseado na fotografia.
Cotas documentadas; não é desenho de fabrico.

CARACTERÍSTICAS AMBIENTAIS

Reciclável, reutilizável e biodegradável
50% de fibras recicladas; PEFC indicado na origem

ESPECIFICAÇÕES TÉCNICAS

Material	**Papel kraft natural**
Dimensões	**18 + 8 x 21,5 cm**
Gramagem	**80 g/m²**
Peso unitário	**19,10 g**
Composição	**100% papel kraft**
Identificação material	**PAP 22**
EAN-13	**8420499222110**

EMBALAGEM E LOGÍSTICA

Unidades por caixa	**250**
Pacotes por caixa	**1**
Dimensões da caixa	**32,5 x 40,5 x 31 cm**
Peso bruto da caixa	**5,12 kg**
Volume da caixa	**0,0408038 m³**
Código da embalagem	**PAP 20**
Caixas por fiada	**5**
Caixas por palete	**20**
Disposição da palete	**5 x 4**
Peso da palete	**126,40 kg**
Dimensões da palete	**120 x 80 x 164 cm**

INFORMAÇÃO REGULAMENTAR

REACH - Regulamento (CE) 1907/2006
PPWR - Regulamento (UE) 2025/40
Contacto alimentar: solicitar declaração específica.
PFAS e BPA: isento segundo documentação.